Zugkraft Messwertaufnehmers Baureihe M 1120

Der M 1120 ist ein kompakter Messwertaufnehmers zur Messung von Zugkräften an laufenden Materialien.
Er zeichnet sich durch eine hohe Messgenauigkeit und sehr gute Langzeitstabilität aus.

Mit Hilfe der zwei Führungsrollen wird das zu messende Material in einem definierten Winkel
über die Messrolle gelenkt.
Die so an der Messrolle entstehende Radialkraft wird durch den Messwertaufnehmers erfasst.
Sie ist der Zugkraft im zu messenden Material proportional

Einsatzgebiet	Zugkraftmessung an : optische. Fasern, Drähten, Garnen, Bändern, etc. zum Einbau in die Produktionslinie, auch für den Laborbetrieb
Besonderheiten	Die Messwerterfassung ist unabhängig von der Breite der montierten Messrolle
Nennlasten	2 N, 5 N, 10 N, 20 N, 30 N….100N
Messbereich	1 % bis 115% der Nennlast
Messprinzip	DMS - Vollbrücke Der Messwertaufnehmer wandelt die auf die Messrolle radial wirkende Kraft, in ein proportionales elektrisches Signal um
Laufrollen	extrem leichtgängige doppelkugelgelagerte Laufrollen
Laufrollenmaterial	Aluminiumlegierung Option: keramisch beschichtete Laufrille
Materialgeschwindigkeit	bis 2400 m/min
Lieferbares Zubehör	Anschlusskabel, Messverstärker mit und ohne Messwertanzeige kundenspezifisch gefertigte Laufrollen

Tensometric-Messtechnik GmbH
Derken 7
D - 42327 Wuppertal

Tel.: ++49 (0) 202 7052149-00
Fax.: ++49 (0) 202 7052149-90
Email: Info@tensometric.com
Web: www.tensometric.com M1120-D

Technische Daten:

Zugkraft Messwertaufnehmers Baureihe M 1120

Abmessungen:

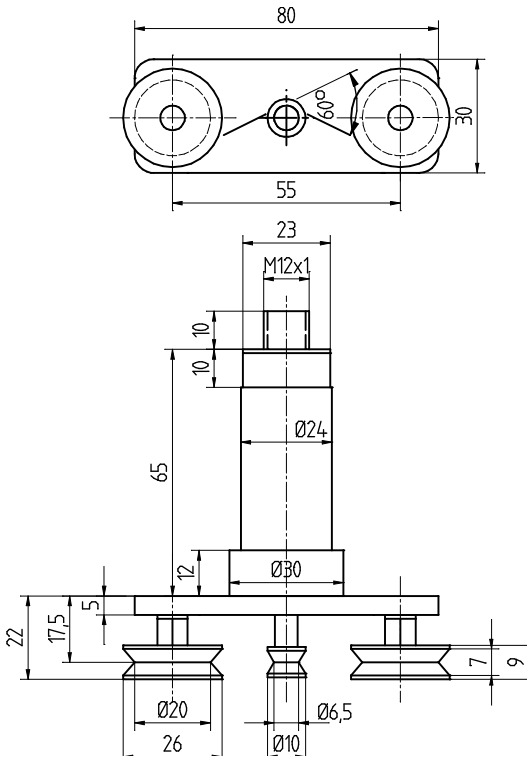

Nennlasten	2 N, 5 N, 10 N, 20 N, 30 N
Messbereich	1 % bis ca. 115 % der Nennlast
Messfehler des Messsystems	< 0,2 %
Messprinzip	DMS - Vollbrücke
Eigenfrequenz	300 Hz bis 500 Hz je nach Nennlast
Überlastschutz	4 - 10 fach
Umschlingungswinkel um die Messrolle	60 °
Nennkennwert	1,5 m V / V
Max. Speisespannung	10 V
Referenzspannung	10 V
Eingangswiderstand	350 Ohm
Ausgangswiderstand	350 Ohm
Nenn-Temperaturbereich	+ 10°...+ 60°
Temperaturkoeffizient	< +- 0,02 % / ℃
Schutzart	IP 50
Lieferumfang	Messwertaufnehmer mit 5 pol. Steckverbinder, Bedienungsanleitung

Tensometric-Messtechnik GmbH
Derken 7
D - 42327 Wuppertal

Tel.: ++49 (0) 202 7052149-00
Fax.: ++49 (0) 202 7052149-90
Email: Info@tensometric.com
Web: www.tensometric.com M1120-D