Zugkraft Messwertaufnehmer Baureihe STAK 1321

Der STAK 1321 ist ein kompakter Messwertaufnehmer zur Messung von Zugkräften an laufenden Materialien.
Er vereinigt alle benötigten Komponenten zur Zugkraftmessung in einem sehr flachen Gehäuse:

- Messsystem mit Mess- und Führungsrollen
- Messverstärker mit Analogausgang
- Einstellung von Nullpunkt (Tarierung) und Verstärkung (Kalibrierung)

Ohne großen Aufwand läst er sich in die Produktionslinie einbauen und ist sofort einsatzbereit.
Die Einbaulage ist beliebig, mehrere Messwertaufnehmer können zu einem Block gestapelt werden.

Der STAK 1321 kann für die Betriebsspannungen 5 V, 12 V, 24 V oder ±15V ausgelegt werden.
Damit kann er an vorhandene Spannungsquellen problemlos angeschlossen werden.

Der Analogausgang liefert eine, dem Messergebnis proportionale Spannung von 0V bis 10V.
Dieses Signal kann einer Regelung als Istwert zugeführt werden.

Der Zugkraft - Messwertaufnehmer kann auch ohne Messverstärker geliefert werden (Baureihe STAK 1121).

Einsatzgebiet:	Zugkraftmessung an Litzen, Drähten, Garnen, Fäden und anderen flexiblen Materialien		
Laufrollen:	∅ 10 mm	Material:	Aluminiumlegierung
	∅ 10 mm	Material:	Keramikbeschichtet
	Option:	Laufrollen nach Maß	
Kalibrierung:	Der elektrische Nullpunkt und die Verstärkung sind mit einem Schraubendreher einstellbar.		
Gehäuse:	Aluminium		
Gewicht:	ca. 150 g, ohne Anschlusskabel		
Lieferumfang:	Messwertaufnehmer, Bedienungsanleitung		
Lieferbares Zubehör:	kundenspezifisch angepasste Laufrollen digitale Anzeigegeräte SA DMS 610 oder SA 310 DMS		
Bauformen:	STAK 1321	Messwertaufnehmer mit Messverstärker und Analogausgang	
	STAK 1121	Messwertaufnehmer ohne Messverstärker.	
Option:	STAK 1390	Messwertaufnehmer mit Messrolle oder keramischen Messstift, ohne Führungsrollen mit Messverstärker und Analogausgang	
	STAK 1190	Messwertaufnehmer mit Messrolle oder keramischen Messstift, ohne Führungsrollen ohne Messverstärker	

Tensometric-Messtechnik GmbH
Derken 7
D - 42327 Wuppertal

Tel. ++49 (0) 202 – 7052149-00
Fax ++49 (0) 202 – 7052149-90
Email: info@tensometric.com
Web: http:\\www.tensometric.com

Technische Daten:

Zugkraft Messwertaufnehmer Baureihe STAK 1321

Abmessungen:

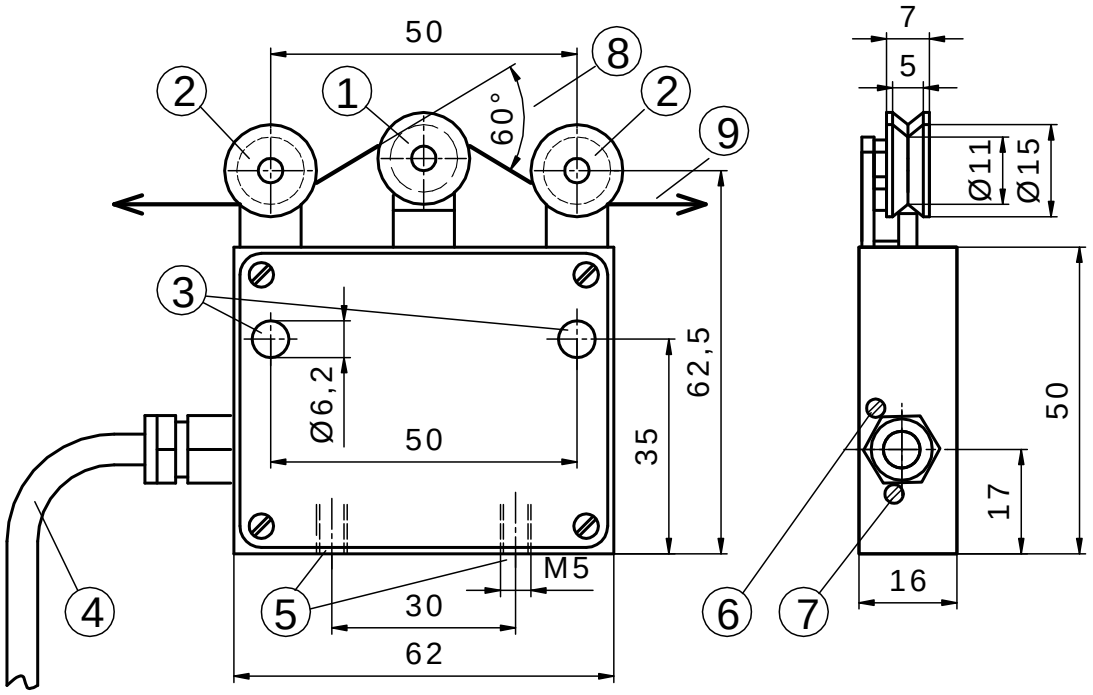

1 = Messrolle
2 = Führungsrolle
3 = Befestigungsbohrungen
4 = Anschlusskabel 3 m
5 = Befestigungsgewinde
6 = Nullpunkteinstellung (Tarierung)
7 = Verstärkungseinstellung (Kalibrierung)

STAK 1121

Nennlasten:	3 N, 5 N, 10 N, 20 N, 30 N		
Eingangswiderstand:	350 Ohm	*Messfehler, System:*	< 0,3 %
Ausgangswiderstand:	350 Ohm	*Messprinzip:*	DMS - Vollbrücke
Nenn-Temperaturbereich:	+ 5℃ ...+ 60℃	*Eigenfrequenz:*	200 Hz bis 500 Hz
Temperaturkoeffizient:	< +- 0,01 %/℃	*Nennkennwert:*	1,5 mV / V
Überlastschutz:	4 - 10 fach	*Max. Speisespannung:*	10 V
Schutzart:	IP 50	*Anschlusskabel:*	fest angebaut, 3 m lang

STAK 1321 (STAK 1121 mit eingebautem Messverstärker)

Nennlasten:	2 N, 3 N, 5 N, 10 N, 20 N, 30 N	*Anschlusskabel:*	fest angebaut, 3 m lang
Versorgungsspannung:	5 V / < 90 mA	*Analogausgang:*	0 bis + 10 V, max. 2 mA
	12 V / < 70 mA	*Filter:*	30 Hz 3dB
	24 V / < 35 mA		
	±15V / < 20mA / 6 mA		

Tensometric-Messtechnik GmbH
Derken 7
D - 42327 Wuppertal

Tel. ++49 (0) 202 – 7052149-00
Fax ++49 (0) 202 – 7052149-90
Email: info@tensometric.com
Web: http:\\www.tensometric.com